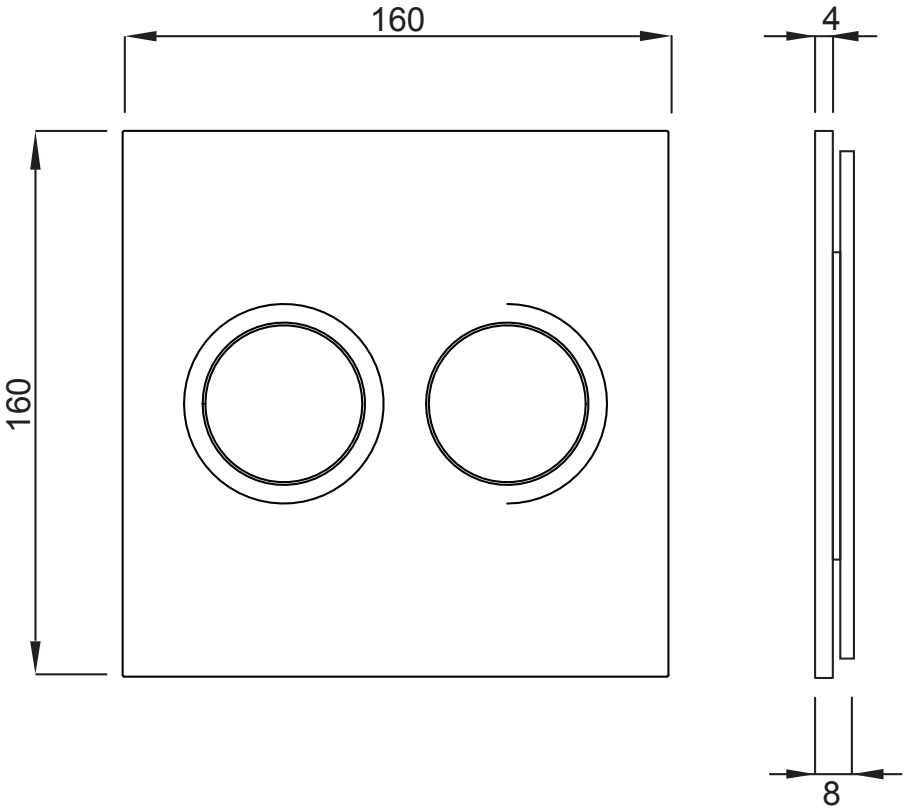
160
4
160
8